【別紙 2】

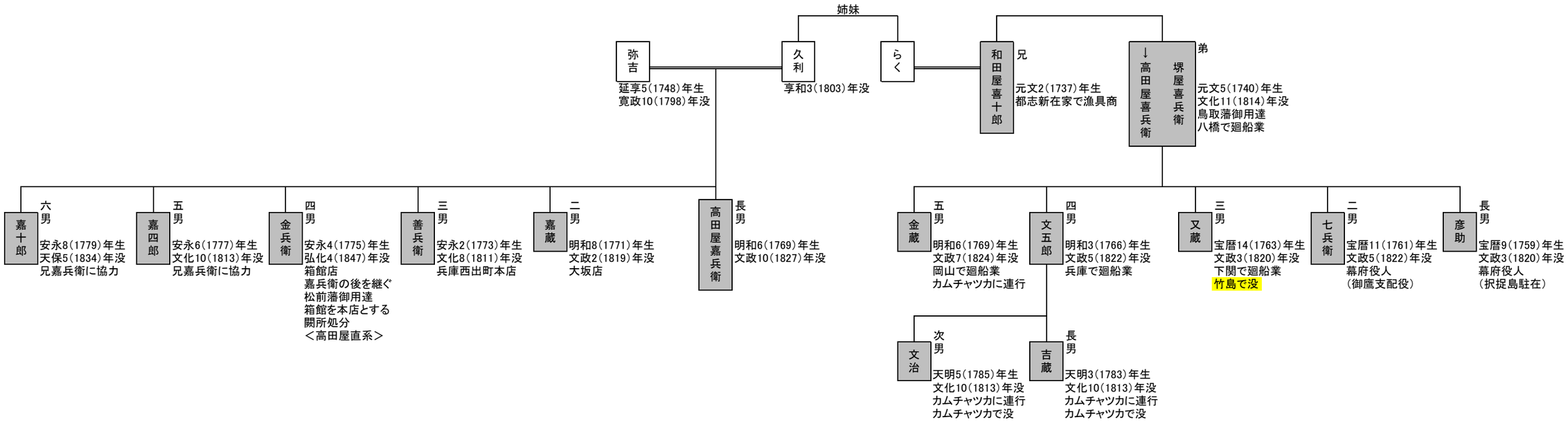
姉妹
弥吉
延享5(1748)年生
寛政10(1798)年没
久利
享和3(1803)年没
らく
和田屋喜十郎
兄
元文2(1737)年生
都志新在家で漁具商
↓高田屋喜兵衛
堺屋喜兵衛
弟
元文5(1740)年生
文化11(1814)年没
鳥取藩御用達
八橋で廻船業
嘉十郎
六男
安永8(1779)年生
天保5(1834)年没
兄嘉兵衛に協力
嘉四郎
五男
安永6(1777)年生
文化10(1813)年没
兄嘉兵衛に協力
金兵衛
四男
安永4(1775)年生
弘化4(1847)年没
箱館店
嘉兵衛の後を継ぐ
松前藩御用達
箱館を本店とする
闕所処分
＜高田屋直系＞
善兵衛
三男
安永2(1773)年生
文化8(1811)年没
兵庫西出町本店
嘉蔵
二男
明和8(1771)年生
文政2(1819)年没
大坂店
高田屋嘉兵衛
長男
明和6(1769)年生
文政10(1827)年没
金蔵
五男
明和6(1769)年生
文政7(1824)年没
岡山で廻船業
カムチャツカに連行
文五郎
四男
明和3(1766)年生
文政5(1822)年没
兵庫で廻船業
又蔵
三男
宝暦14(1763)年生
文政3(1820)年没
下関で廻船業
竹島で没
七兵衛
二男
宝暦11(1761)年生
文政5(1822)年没
幕府役人
(御鷹支配役)
彦助
長男
宝暦9(1759)年生
文政3(1820)年没
幕府役人
(択捉島駐在)
文治
次男
天明5(1785)年生
文化10(1813)年没
カムチャツカに連行
カムチャツカで没
吉蔵
長男
天明3(1783)年生
文化10(1813)年没
カムチャツカに連行
カムチャツカで没